장 비 일 람 표 (2)

◪ 냉난방기 (물품구매)

▣ 시스템에어컨 실내기

장비번호	분 류	수 량 (대)	정격냉방능력 (W)	정격난방능력 (W)	전 원 (상, 선식, V, Hz)	정격소비전력 (kW) 냉방	정격소비전력 (kW) 난방	운전전류 (A) 냉방	운전전류 (A) 난방	송풍기 풍량(CMM)	송풍기 기외정압(mmAq)	송풍기 정격출력(W)	제품중량 (kg)	접속구경(mm) 액관	접속구경(mm) 가스관	접속구경(mm) 드레인관	본체치수(mm) W×H×D	판넬치수(mm) W×H×D	통신선(mm²) VCTF-SB	전원선(mm²) H07RN-F	누전차단기 규격	누전차단기 수량	비 고
1W-0.8	1WAY 카세트	3	2,300	2,600	1, 2, 220, 60	0.02	0.02	0.09	0.09	8.7	-	30	12.3	6.35	12.7	32	860×132×450	1,160×34×500	0.75~1.5×2C	2.5×3C	15A	6	
1W-1.0		4	3,200	3,600	1, 2, 220, 60	0.02	0.02	0.09	0.09	10	-	30	12.3	6.35	12.7	32	860×132×450	1,160×34×500	0.75~1.5×2C	2.5×3C			
1W-1.2		1	4,000	4,500	1, 2, 220, 60	0.03	0.03	0.14	0.14	10.9	-	30	12.3	6.35	12.7	32	860×132×450	1,160×34×500	0.75~1.5×2C	2.5×3C			
1W-1.5		1	5,200	5,900	1, 2, 220, 60	0.03	0.03	0.14	0.14	13.3	-	30	15.4	6.35	12.7	32	1,180×132×450	1,480×34×500	0.75~1.5×2C	2.5×3C			
1W-2.0		2	6,000	6,800	1, 2, 220, 60	0.04	0.04	0.18	0.18	13.9	-	30	15.4	9.52	15.88	32	1,180×132×450	1,480×34×500	0.75~1.5×2C	2.5×3C			
4W-2.0	4WAY 카세트	1	6,000	6,800	1, 2, 220, 60	0.030	0.030	0.28	0.28	17/15/14	-	51	21.0	9.52	15.88	32	840×204×840	950×35×950	0.75~1.5×2C	2.5×3C			
4W-2.5		8	7,200	8,100	1, 2, 220, 60	0.032	0.032	0.34	0.34	18/17/15	-	51	21.0	9.52	15.88	32	840×204×840	950×35×950	0.75~1.5×2C	2.5×3C			
4W-5.0		2	14,500	16,300	1, 2, 220, 60	0.11	0.11	0.95	0.95	34/30/28	-	135	27.0	9.52	15.88	32	840×288×840	950×35×950	0.75~1.5×2C	2.5×3C			
합 계		22																					

* 수량을 제외한 소비전력등의 제품사양은 한대기준임.

▣ 시스템에어컨 실외기

장비번호	분 류	수 량 (대)	냉방능력 정격 (W)	난방능력 정격 (W)	전 원 (상, 선식, V, Hz)	소 비 효 율 등 급	소비전력 정격냉방 (kW)	소비전력 정격난방 (kW)	운전전류 최대 (A)	송풍기 형식	송풍기 풍량 (CMM)	송풍기 정격 출력 (kW)	냉매	제품중량 (kg)	배관경 액관 (mm)	배관경 가스관 (mm)	본체치수 W×H×D (mm)	연결전선 (mm²) 전원선 H07RN-F	연결전선 (mm²) 통신선 VCTF-SB	누전차단기 규격 (A)	누전차단기 수량 (대)	비 고
EHP-5	냉난방 절환형 삼상	2	14,500	16,300	3, 4, 380, 60	1	3.50	3.60	14.0	프로펠러식	80	0.198	R410A	72	9.52	15.88	950×834×330	2.5×5C	0.75~1.5×2C	20	2	
EHP-8		2	22,400	25,200	3, 4, 380, 60	1	7.47	6.40	21.0	프로펠러식	190	0.250×2	R410A	142	9.52	19.05	1,090×1,625×380	4.0×5C	0.75~1.5×2C	30	2	
EHP-10		1	29,200	32,800	3, 4, 380, 60	1	6.74	7.58	26.0	프로펠러식	220×1	1.2×1	R410A	187×1	9.52	22.2	(930×1,745×760)×1	4.0×5C	0.75~1.5×2C	30	1	
EHP-14		1	40,600	45,700	3, 4, 380, 60	1	11.13	10.81	32.0	프로펠러식	320×1	0.9×2	R410A	263×1	12.7	28.58	(1,240×1,745×760)×1	6.0×5C	0.75~1.5×2C	40	1	
합 계		6																				

* 수량을 제외한 소비전력등의 제품사양은 한대기준임.

▣ 시스템에어컨 SINGLE 천장형카세트

장비번호	분 류	수 량 (대)	냉방능력 최소/정격/최대 (W)	난방능력 최소/정격/최대 (W)	전 원 (상, 선식, V, Hz)	소 비 효 율 등 급	소비전력(W) 냉방 최소/정격/최대	소비전력(W) 난방 최소/정격/최대	운전전류 최대 (A)	송풍기 형식	송풍기 풍량 (CMM)	송풍기 정격출력 (W)	제품중량 (kg)	냉매	배관경 액관 (mm)	배관경 가스관 (mm)	배관경 드레인 (mm)	최대 배관길이 (m)	최고 배관낙차 (m)	본체치수 W×H×D (mm)	판넬치수 W×H×D (mm)	연결전선 (mm²) 메인전원선 H07RN-F	연결전선 (mm²) 통신선 H07RN-F	누전차단기 규격 (A)	누전차단기 수량 (대)	비 고
CAC-1.2	1WAY 카세트	3	1,400/4,000/5,000	1,850/5,000/6,200	1, 2, 220, 60	1	280/1,430/1,730	390/1,780/2,300	13.0	C.F.F	9/8/7	30	11.8	R410A	6.35	12.7	32	30	20	860×132×450	1,160×34×500	2.5×3C	1.0×4C	20	3	
										Propeller	28	43	37.5							770×545×288	-					
CAC-2.0	4WAY 카세트	1	2,200/6,000/8,100	2,200/7,200/9,600	1, 2, 220, 60	1	400/1,700/3,000	380/2,050/3,300	16.0	3D Turbo	17/15/13	50.25	21.0	R410A	6.35	12.7	32	50	30	840×204×840	950×35×950	2.5×3C	1.0×4C	20	1	
										Propeller	50	85	40.5							870×650×330	-					
CAC-4.0	4WAY 카세트	1	4,500/11,000/16,800	6,600/13,200/20,200	3, 380, 60	1	700/2,550/5,630	1,150/2,850/6,230	12	Turbo Fan	30/24/21	136	28.0	R410A	9.52	15.88	32	75	30	840×288×840	950×35×950	2.5×5C	1.0×4C	20	1	
										Propeller	60×2	124	87.0							950×1,380×330	-					
합 계		1																								

* 수량을 제외한 소비전력등의 제품사양은 한대기준임.

* EHP 냉난방기 전체 물품 구매 - 기계설비 공사 제외
* 시스템 에어컨 소비효율은 전체 1등급 적용할것 --> 1등급 제품 없을시 감독관 협의후 최고 효율 등급 적용할것

PROJECT

경북대학교병원
방사선종양학과동
리모델링 설계용역

NOTE

수 정

REVISION

REV.	수정내용	승인

DRAWING TITLE

장비 일람표 (1)

SCALE

A1 : 1/NONE | A3 : 1/NONE

DATE

2026. 04.

DESIGNED BY

CHECKED BY

APPROVED BY

DRAWING No.

M - 004

SHEET No.

INTER
(주) 인 터 건 축 사 사 무 소
(42162) 대구광역시 수성구 들안로 13길 80
Tel.053) 744. 4588 Fax.070) 8220. 6588
E-mail : ita@intergroup.co.kr

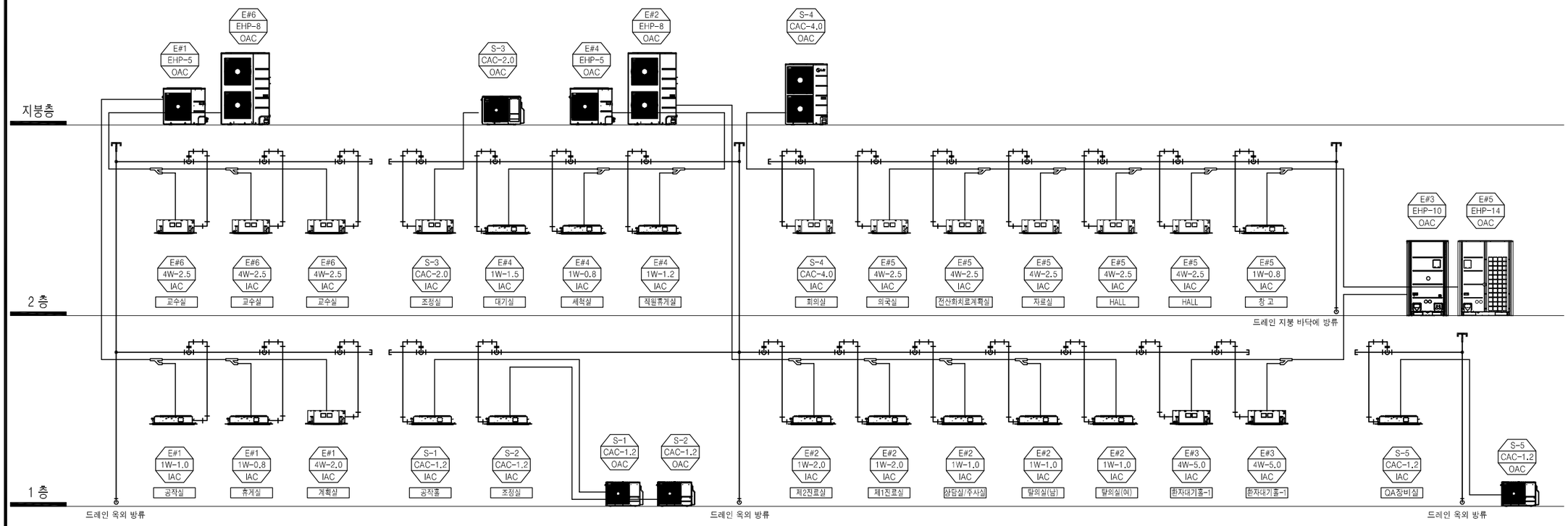

01
M 06

EHP 냉난방 입상배관 계통도

A1 SCALE = 1 : NONE
A3 SCALE = 1 : NONE

(주) 동 남 기 술 사
대구 수성구 상록로 38-1. TEL:742-1662
한국엔지니어링등록 제E-10-003479호
건축기계설비기술사 95144040008P
채 희 춘 (인)

PROJECT

경북대학교병원
방사선종양학과동
리모델링 설계용역

NOTE

수 정

REVISION

REV.	수정내용	승인

DRAWING TITLE

EHP 냉난방 입상배관 계통도

SCALE

A1 : 1/NONE | A3 : 1/NONE

DATE

2026. 04.

DESIGNED BY

CHECKED BY

APPROVED BY

DRAWING No.

M - 006

SHEET No.

INTER
(주) 인 터 건 축 사 사 무 소
(42162) 대구광역시 수성구 들안로 13길 80
Tel.053) 744. 4588 Fax.070) 8220. 6588
E-mail : lta@Intergroup.co.kr

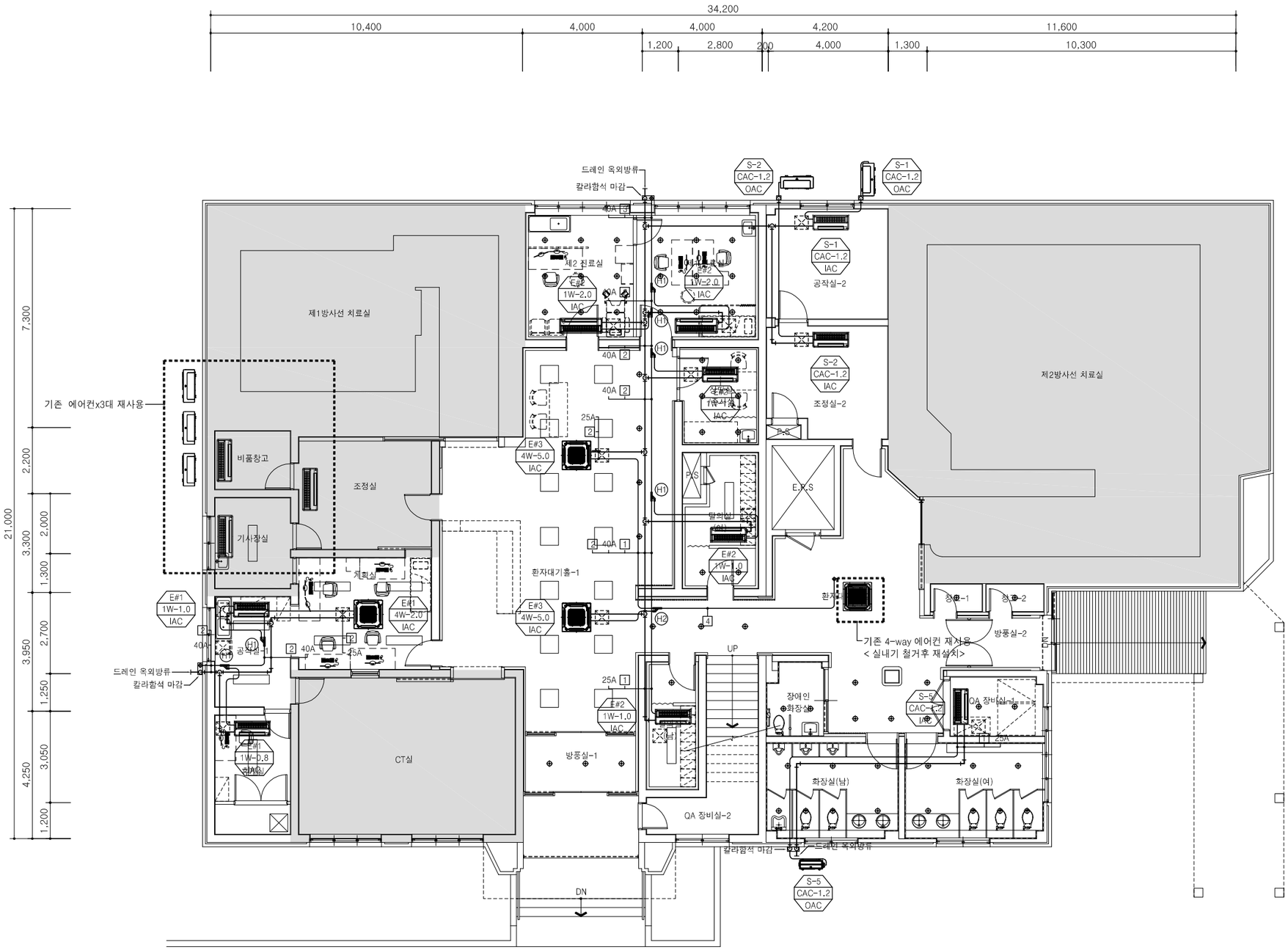

■ 배관표시

기 호	A	1	2	3	4	5	6	7	8	9
배관경	RL:6.35 RG:9.52	RL:6.35 RG:12.7	RL:9.52 RG:15.88	RL:9.52 RG:19.05	RL:9.52 RG:22.2	RL:12.7 RG:19.05	RL:12.7 RG:22.2	RL:12.7 RG:25.4	RL:12.7 RG:28.58	RL:15.88 RG:28.58

■ 분지관 기호표시

기호	Y 분지관
H1	PBL-1601H2
H2	PBL-3501H2
H3	PBL-7001H2
H4	PBL-8701H2

■ 드레인 배관경

호칭경	25A	30A	40A	50A	65A
외경	ø32	ø40	ø50	ø60	ø75

· —— RG.RL : 냉매배관 (천장배관)
· —— D : 드레인배관 (천장배관)

~ NOTE ~

1. 옥외노출 입상배관은 칼라함석 마감 한다.
2. 금회 신설 배관용 벽체 및 바닥 코어구멍 뚫기는 냉난방 공사에 포함한다.

01
M07

1층 EHP 냉난방 배관 평면도

A'SCALE = 1 : 75
A'SCALE = 1 : 150

(주) 동 남 기 술 사
대구 수성구 상록로 38-1. TEL:742-1662
한국엔지니어링등록 제E-10-003479호
건축기계설비기술사 95144040008P
채 희 춘 (인)

PROJECT

경북대학교병원
방사선종양학과동
리모델링 설계용역

NOTE

수 정
REVISION

REV.	수정내용	승인

DRAWING TITLE

1층 EHP 냉난방 배관 평면도

SCALE
A1 : 1/75 | A3 : 1/150

DATE
2026. 04.

DESIGNED BY

CHECKED BY

APPROVED BY

DRAWING No.
M - 007

SHEET No.

INTER
(주) 인 터 건 축 사 사 무 소
(42162) 대구광역시 수성구 들안로 13길 80
Tel.053) 744. 4588 Fax.070) 8220. 6588
E-mail : lta@Intergroup.co.kr

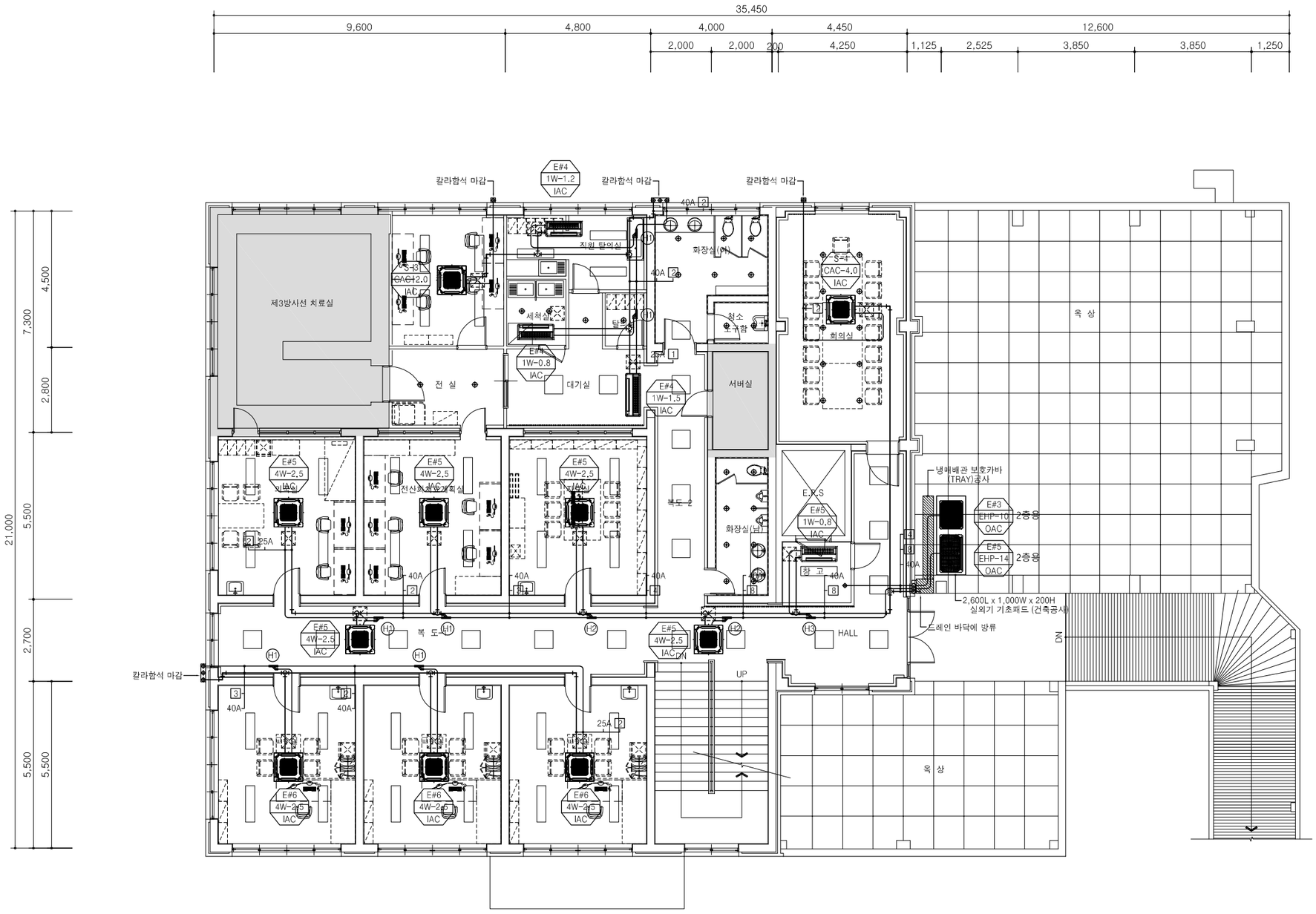

▣ 배관표시										
기 호	A	1	2	3	4	5	6	7	8	9
배관경	RL:6.35 RG:9.52	RL:6.35 RG:12.7	RL:9.52 RG:15.88	RL:9.52 RG:19.05	RL:9.52 RG:22.2	RL:12.7 RG:19.05	RL:12.7 RG:22.2	RL:12.7 RG:25.4	RL:12.7 RG:28.58	RL:15.88 RG:28.58

▣ 분지관 기호표시	
기호	Y 분지관
H1	PBL-1601H2
H2	PBL-3501H2
H3	PBL-7001H2
H4	PBL-8701H2

▣ 드레인 배관경					
호칭경	25A	30A	40A	50A	65A
외경	ø32	ø40	ø50	ø60	ø75

· —— RG.RL : 냉매배관 (천장배관)
· —— D : 드레인배관 (천장배관)

- 금회 신설 배관용 벽체 및 바닥 코어구멍 뚫기는 냉난방 공사에 포함한다.

~ NOTE ~

1. 옥외노출 입상배관은 칼라합석 마감 한다.
2. 금회 신설 배관용 벽체 및 바닥 코어구멍 뚫기는 냉난방 공사에 포함한다.

01
M 08

2층 EHP 냉난방 배관 평면도

A1 SCALE = 1 : 75
A3 SCALE = 1 : 150

(주) 동 남 기 술 사
대구 수성구 상록로 38-1. TEL:742-1662
한국엔지니어링등록 제E-10-003479호
건축기계설비기술사 95144040008P
채 희 춘 (인)

PROJECT

경북대학교병원
방사선종양학과동
리모델링 설계용역

NOTE

수 정
REVISION

REV.	수정내용	승인

DRAWING TITLE

2층 EHP 냉난방 배관 평면도

SCALE
A1 : 1/75 | A3 : 1/150

DATE
2026. 04.

DESIGNED BY

CHECKED BY

APPROVED BY

DRAWING No.
M - 008

SHEET No.

INTER
(주) 인 터 건 축 사 사 무 소
(42162) 대구광역시 수성구 들안로 13길 80
Tel.053) 744. 4588 Fax.070) 8220. 6588
E-mail : lta@Intergroup.co.kr

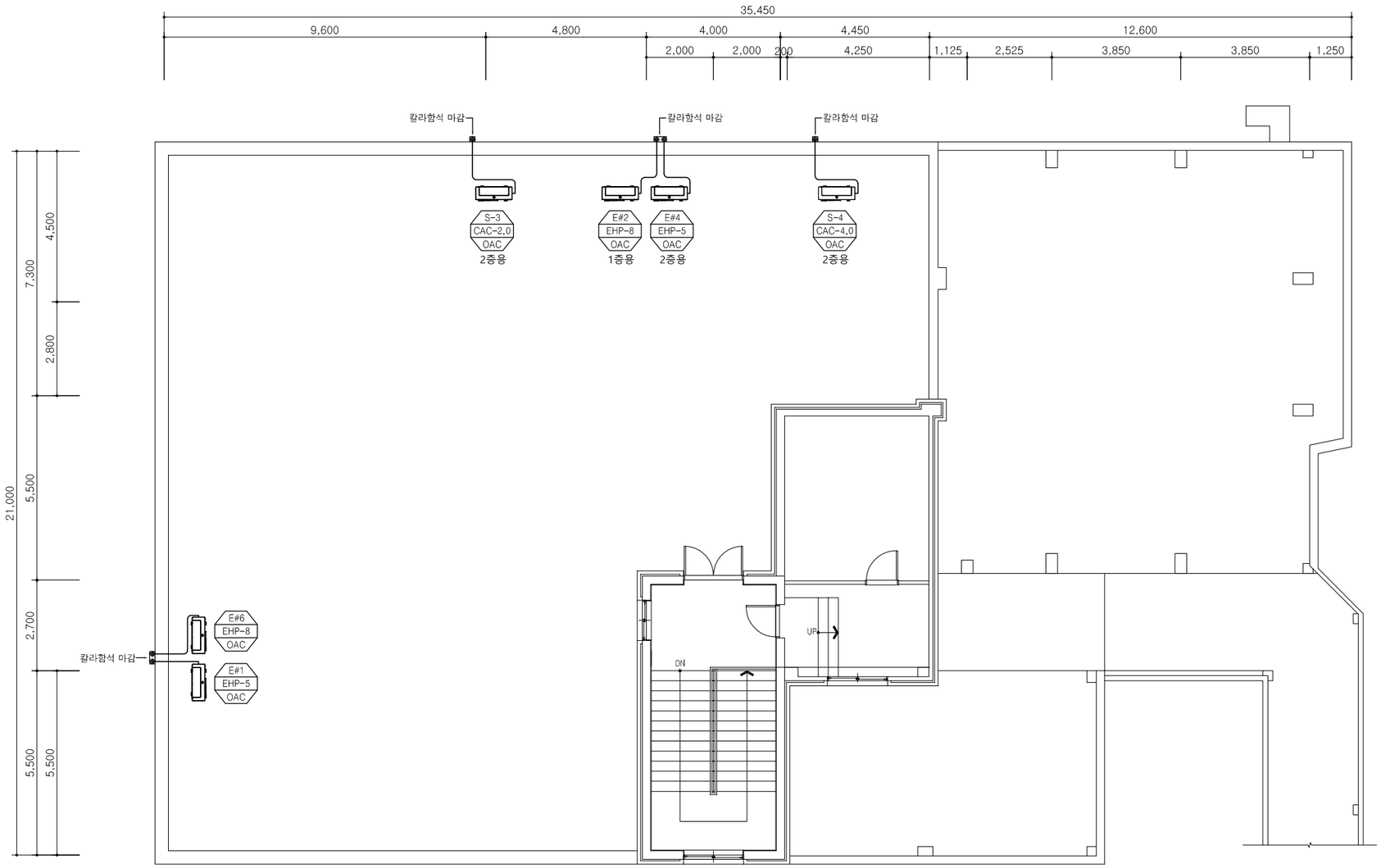

■ 배관표시

기 호	A	1	2	3	4	5	6	7	8	9
배관경	RL:6.35	RL:6.35	RL:9.52	RL:9.52	RL:9.52	RL:12.7	RL:12.7	RL:12.7	RL:12.7	RL:15.88
	RG:9.52	RG:12.7	RG:15.88	RG:19.05	RG:22.2	RG:19.05	RG:22.2	RG:25.4	RG:28.58	RG:28.58

■ 분지관 기호표시

기호	Y 분지관
⑪	PBL-1601H2
⑫	PBL-3501H2
⑬	PBL-7001H2
⑭	PBL-8701H2

■ 드레인 배관경

호칭경	25A	30A	40A	50A	65A
외경	ø32	ø40	ø50	ø60	ø75

· —— RG,RL : 냉매배관 (천장배관)
· —— D : 드레인배관 (천장배관)

01
M09

지붕층 EHP 냉난방 배관 평면도

A1SCALE = 1 : 75
A3SCALE = 1 : 150

(주) 동 남 기 술 사
대구 수성구 상록로 38-1. TEL:742-1662
한국엔지니어링등록 제E-10-003479호
건축기계설비기술사 95144040008P
채 희 춘 (인)

PROJECT

경북대학교병원
방사선종양학과동
리모델링 설계용역

NOTE

수 정
REVISION

REV.	수정내용	승인

DRAWING TITLE

지붕층 EHP 냉난방 배관 평면도

SCALE
A1 : 1/75 | A3 : 1/150

DATE
2026. 04.

DESIGNED BY

CHECKED BY

APPROVED BY

DRAWING No.
M - 009

SHEET No.

INTER
(주) 인 터 건 축 사 사 무 소
(42162) 대구광역시 수성구 들안로 13길 80
Tel.053) 744. 4588 Fax.070) 8220. 6588
E-mail : lta@Intergroup.co.kr

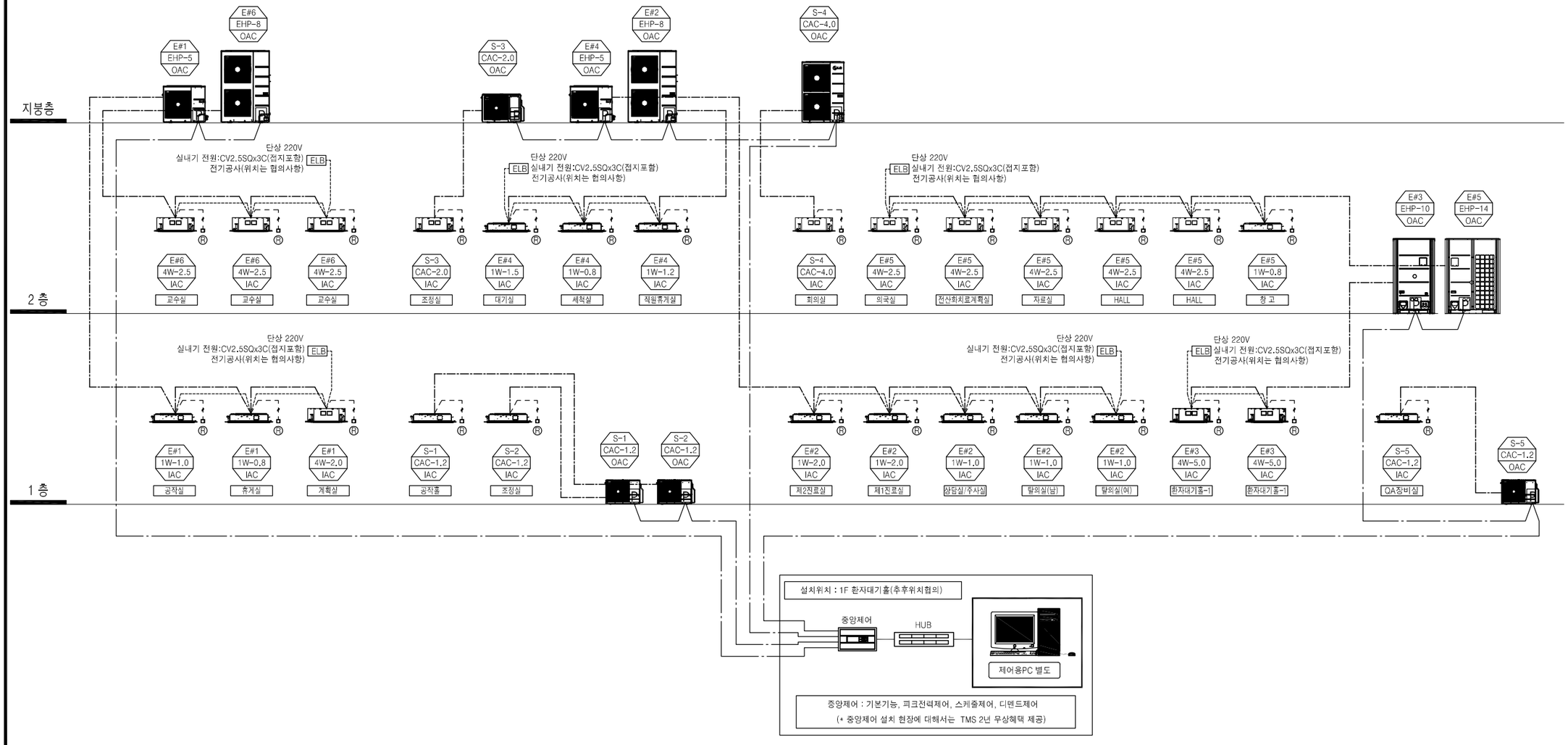

01
M10

EHP 냉난방 제어 계통도

A°SCALE = 1 : NONE
A³SCALE = 1 : NONE

(주) 동 남 기 술 사
대구 수성구 상록로 38-1. TEL:742-1662
한국엔지니어링등록 제E-10-003479호
건축기계설비기술사 95144040008P
채 희 춘 (인)

PROJECT

경북대학교병원
방사선종양학과동
리모델링 설계용역

NOTE

수 정
REVISION

REV.	수정내용	승인

DRAWING TITLE

EHP 냉난방 제어 계통도

SCALE
A1 : 1/NONE | A3 : 1/NONE

DATE
2026. 04.

DESIGNED BY

CHECKED BY

APPROVED BY

DRAWING No.
M - 010

SHEET No.

INTER
(주) 인 터 건 축 사 사 무 소
(42162) 대구광역시 수성구 들안로 13길 80
Tel.053) 744. 4588 Fax.070) 8220. 6588
E-mail : lta@Intergroup.co.kr

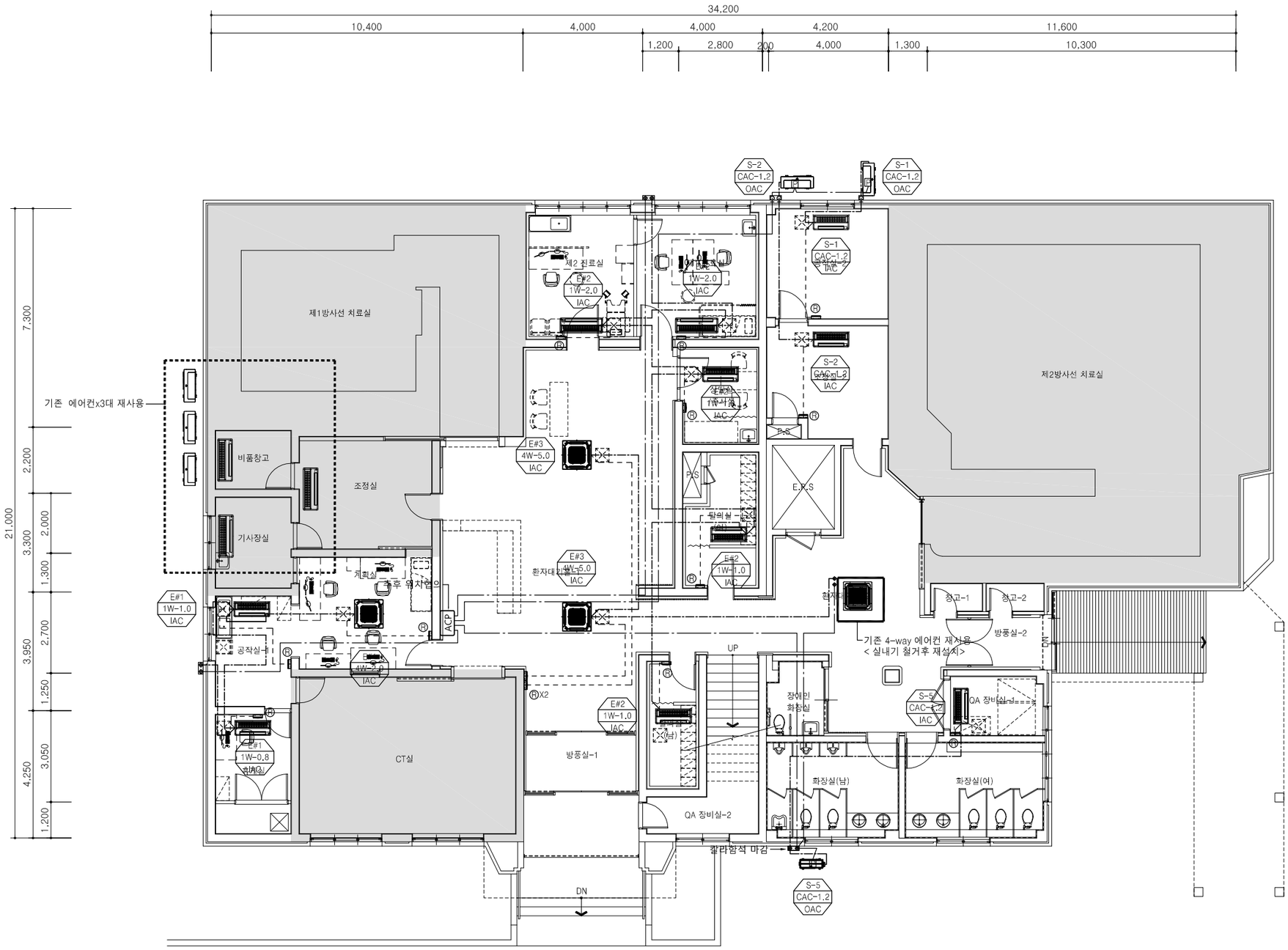

기 호	구 분	비 고
—·—·—·—	실내외기 통신	VCTF-SB 1.0*2C
------	유 선 리 모 컨 선	AWG 22*3C
—··—··—	실외기 ~ AC EZ	VCTF-SB 1.0*4C

* 통신선 사양
- VCTF-SB 1.0*2C: 실내기~실내기~실외기
- AWG 22x3C: 실내기~유선리모컨

*유선리모컨 위치는 협의후 설치

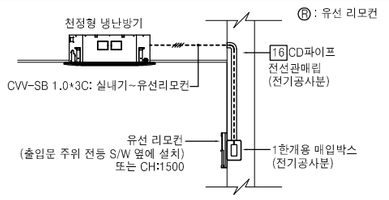

유선리모컨 설치 상세도

01
M11

1층 EHP 냉난방 제어 평면도

A'SCALE = 1 : 75
A'SCALE = 1 : 150

(주) 동 남 기 술 사
대구 수성구 상록로 38-1. TEL:742-1662
한국엔지니어링등록 제E-10-003479호
건축기계설비기술사 95144040008P
채 희 춘 (인)

PROJECT

경북대학교병원
방사선종양학과동
리모델링 설계용역

NOTE

수 정
REVISION

REV.	수정내용	승인

DRAWING TITLE

1층 EHP 냉난방 제어 평면도

SCALE
A1 : 1/75 | A3 : 1/150

DATE
2026. 04.

DESIGNED BY

CHECKED BY

APPROVED BY

DRAWING No.
M - 011

SHEET No.

INTER
(주) 인 터 건 축 사 사 무 소
(42162) 대구광역시 수성구 들안로 13길 80
Tel.053) 744. 4588 Fax.070) 8220. 6588
E-mail : lta@Intergroup.co.kr

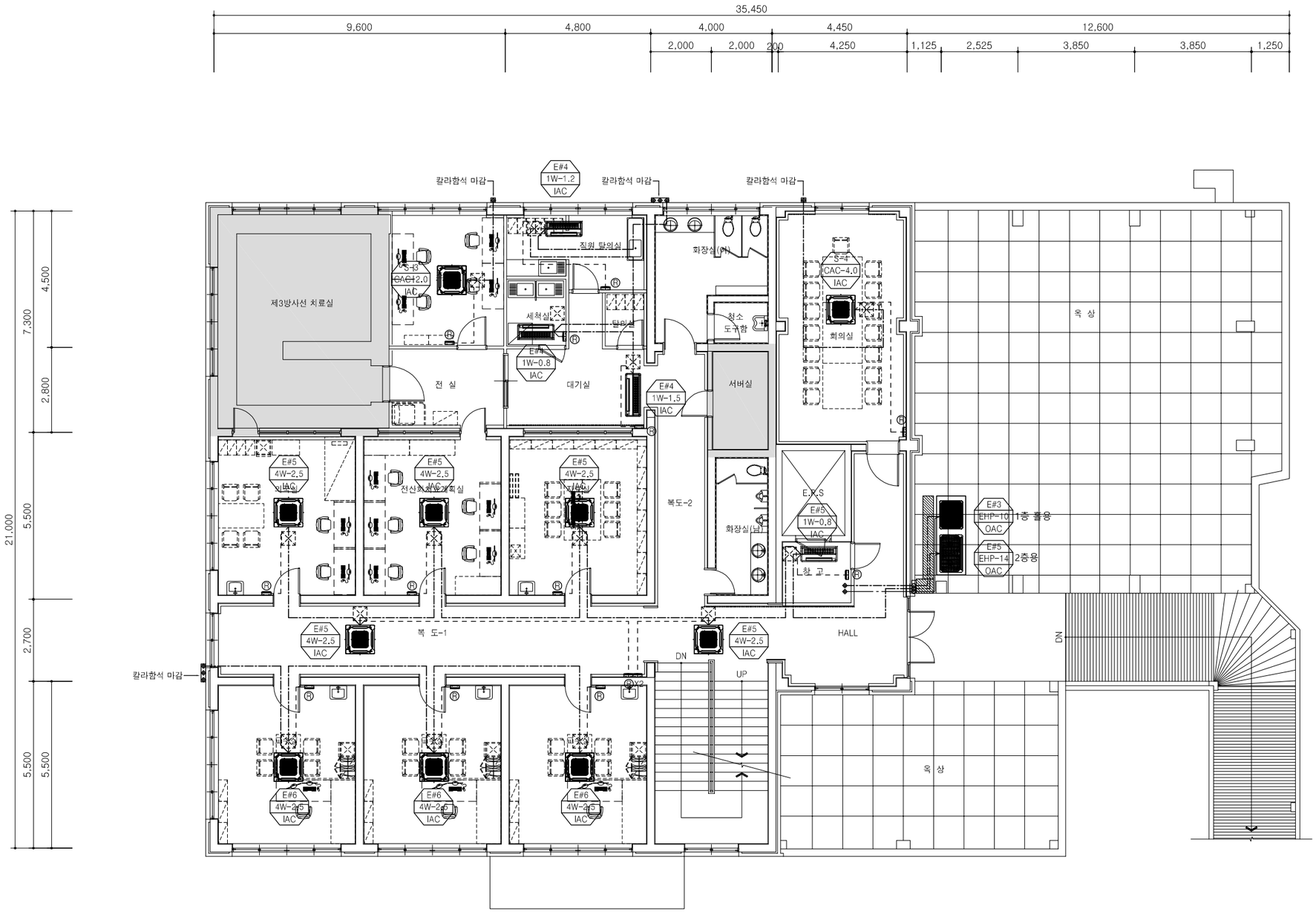

기 호	구 분	비 고
	실내외기 통신	VCTF-SB 1.0*2C
	유 선 리 모 컨 선	AWG 22*3C
	실외기 ~ AC EZ	VCTF-SB 1.0*4C

* 통신선 사양
- VCTF-SB 1.0*2C: 실내기~실내기~실외기
- AWG 22x3C: 실내기~유선리모컨

*유선리모컨 위치는 협의후 설치

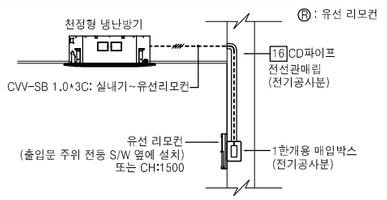

유선리모컨 설치 상세도

01
M12

2층 EHP 냉난방 제어 평면도

A1SCALE = 1 : 75
A3SCALE = 1 : 150

(주) 동 남 기 술 사
대구 수성구 상록로 38-1.TEL:742-1662
한국엔지니어링등록 제E-10-003479호
건축기계설비기술사 95144040008P
채 희 춘 (인)

PROJECT

경북대학교병원
방사선종양학과동
리모델링 설계용역

NOTE

수 정
REVISION

REV.	수정내용	승인

DRAWING TITLE

2층 EHP 냉난방 제어 평면도

SCALE
A1 : 1/75 | A3 : 1/150

DATE
2026. 04.

DESIGNED BY

CHECKED BY

APPROVED BY

DRAWING No.
M - 012

SHEET No.

INTER
(주) 인 터 건 축 사 사 무 소
(42162) 대구광역시 수성구 들안로 13길 80
Tel.053) 744. 4588 Fax.070) 8220. 6588
E-mail : lta@Intergroup.co.kr

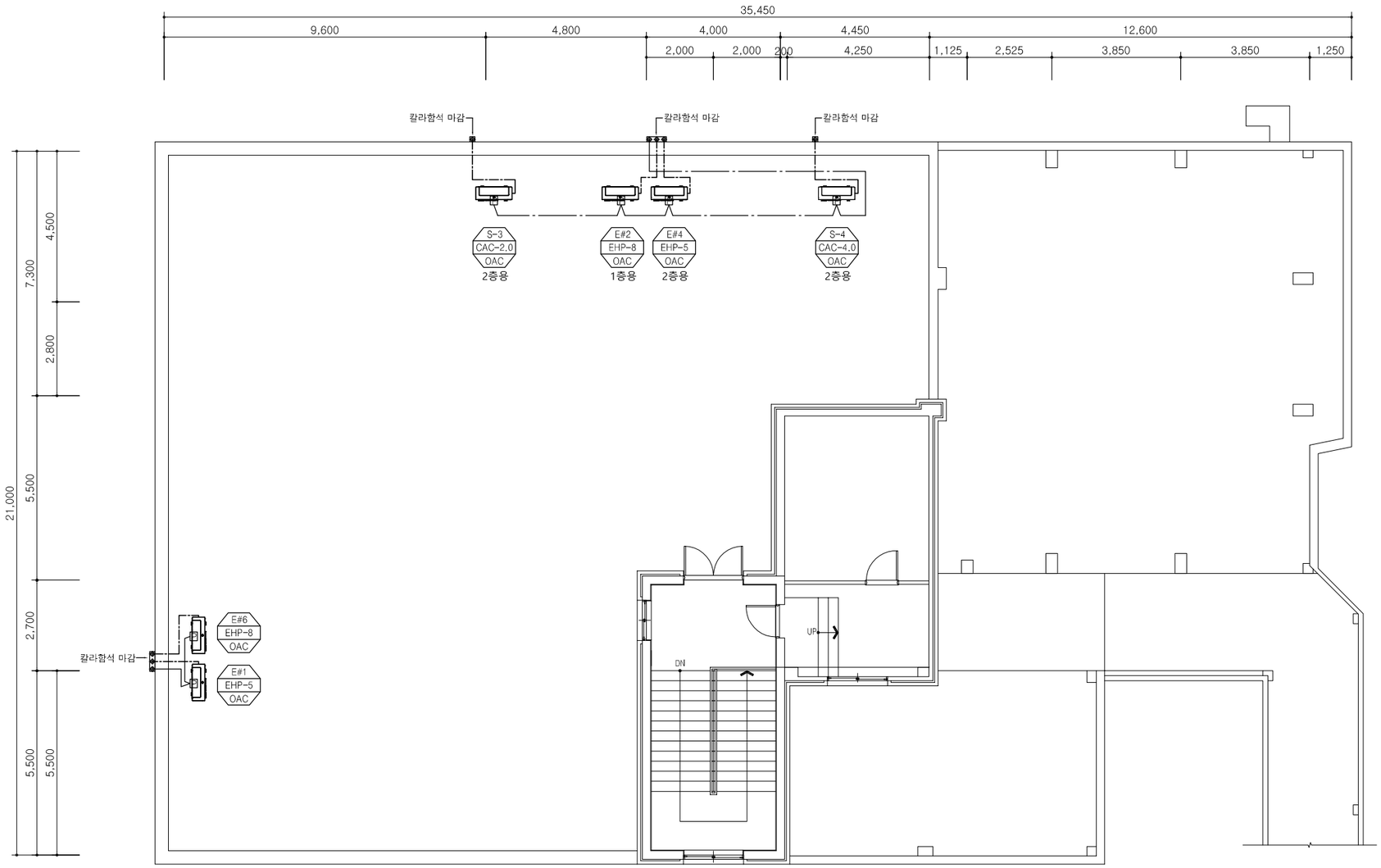

기 호	구 분	비 고
——·—·——	실내외기 통신	VCTF-SB 1.0*2C
------	유 선 리 모 컨 선	AWG 22*3C
——·—·——	실외기 ~ AC EZ	VCTF-SB 1.0*4C

* 통신선 사양
- VCTF-SB 1.0*2C: 실내기~실내기~실외기
- AWG 22x3C: 실내기~유선리모컨

*유선리모컨 위치는 협의후 설치

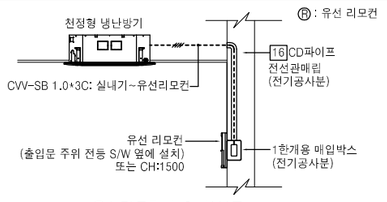

유선리모컨 설치 상세도

01
M13

지붕층 EHP 냉난방 제어 평면도

A'SCALE = 1 : 75
A'SCALE = 1 : 150

(주) 동 남 기 술 사
대구 수성구 상록로 38-1. TEL:742-1662
한국엔지니어링등록 제E-10-003479호
건축기계설비기술사 95144040008P
채 희 춘 (인)

PROJECT

경북대학교병원
방사선종양학과동
리모델링 설계용역

NOTE

수 정
REVISION

REV.	수정내용	승인

DRAWING TITLE

지붕층 EHP 냉난방 제어 평면도

SCALE
A1 : 1/75 | A3 : 1/150

DATE
2026. 04.

DESIGNED BY

CHECKED BY

APPROVED BY

DRAWING No.
M - 013

SHEET No.

INTER
(주) 인 터 건 축 사 사 무 소
(42162) 대구광역시 수성구 들안로 13길 80
Tel.053) 744. 4588 Fax.070) 8220. 6588
E-mail : lta@Intergroup.co.kr

4-way 유연호수사용 설치시

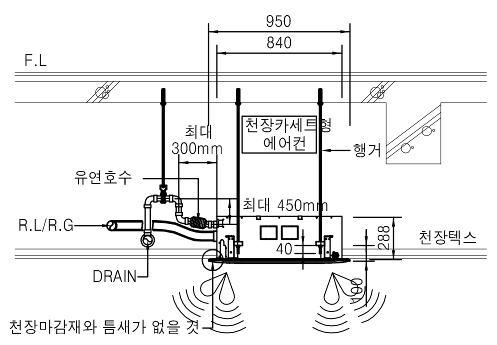

4-way 플랙시블 유연호수사용 설치시

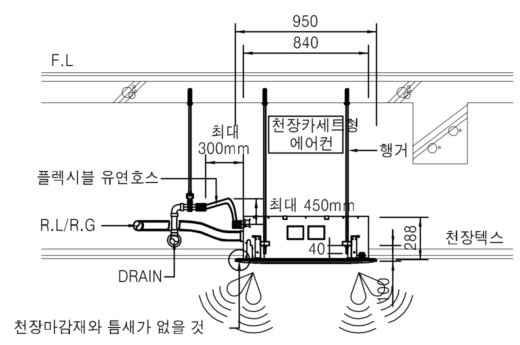

■ NOTE

* 천장마감재와 틈새 발생시
1. 천장속 공기 흡입으로 인한 능력저하.
2. 필터를 통하지 않아 제품에 이물질 유입 우려.
3. 냉기역류로 온도 감지 불량.

* 드레인 배관 설치 기준
1. 수직 상향 후 하향 구배(1/50~1/100)로 설치하고 굴곡이 없도록 함.
2. 드레인 펌프양정은 드레인 Port기준으로 450mm이하로 설치 함.
3. 드레인 배관 고정용 행거의 간격은 1.2m~1.5m이내로 함.
4. 유연호스 또는 플렉시블 유연호스 사용 할 것.

4-way 실내기 설치 단면도

SCALE : 1 / NONE

1-way 유연호수사용 설치시

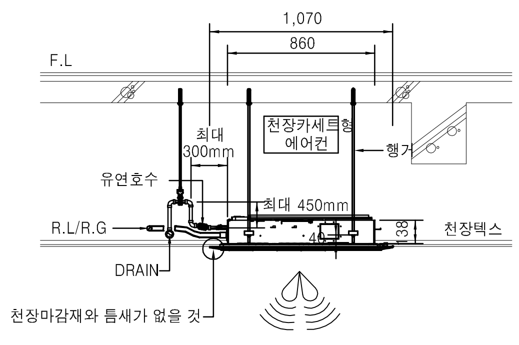

2-way 유연호수사용 설치시

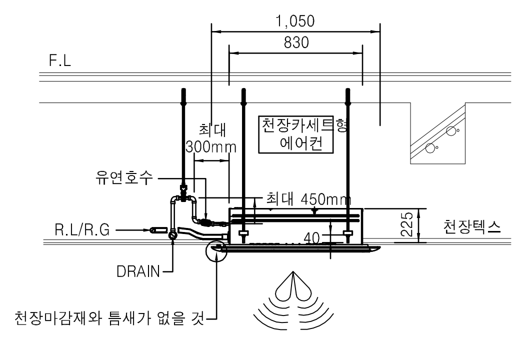

■ NOTE

* 천장마감재와 틈새 발생시
1. 천장속 공기 흡입으로 인한 능력저하.
2. 필터를 통하지 않아 제품에 이물질 유입 우려.
3. 냉기역류로 온도 감지 불량.

* 드레인 배관 설치 기준
1. 수직 상향 후 하향 구배(1/50~1/100)로 설치하고 굴곡이 없도록 함.
2. 드레인 펌프양정은 드레인 Port기준으로 450mm이하로 설치 함.
3. 드레인 배관 고정용 행거의 간격은 1.2m~1.5m이내로 함.
4. 유연호스 또는 플렉시블 유연호스 사용 할 것.

1-way, 2-way 실내기 설치 단면도

SCALE : 1 / NONE

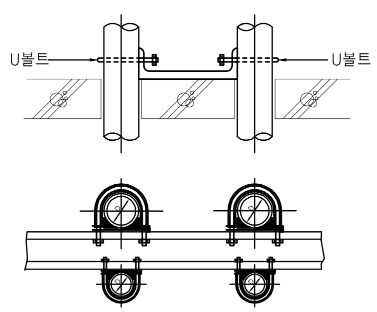

U-볼트와 채널 형강

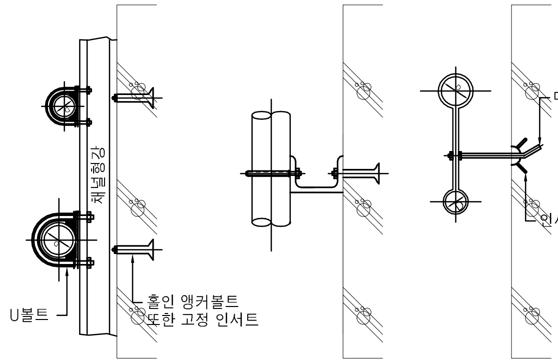

벽에 의한 지지 고정

입상배관 지지방법

SCALE : 1 / NONE

■ NOTE
1. 단열재 포함한 드레인 슬리브 총 관경은
PVC PIPE 관경 +20mm 이상으로 한다.

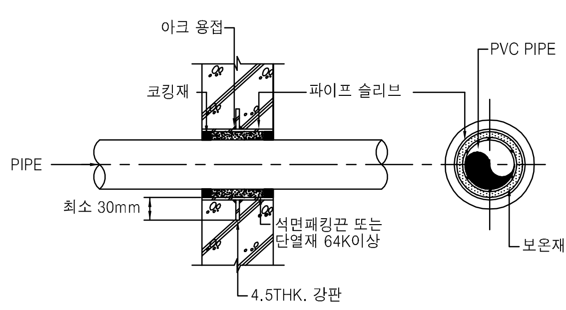

드레인 파이프 상세도

■ NOTE
1. 배관 사이는 110mm이상 이격하여 기류순환이 원활하도록 한다.
2. 배관경・보온단열재 두께의 20%이상 여유율을 고려하여
슬리브 두께를 선정하도록 한다.

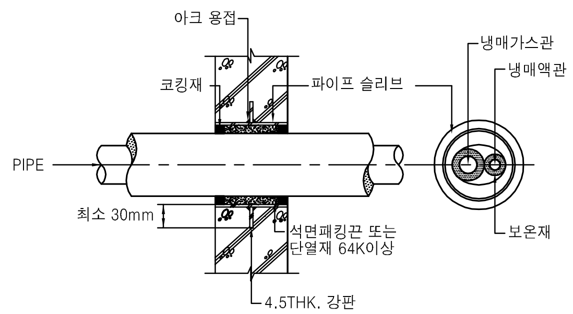

냉매배관 파이프 상세도

드레인 ・ 냉매배관 파이프 상세도

SCALE : 1 / NONE

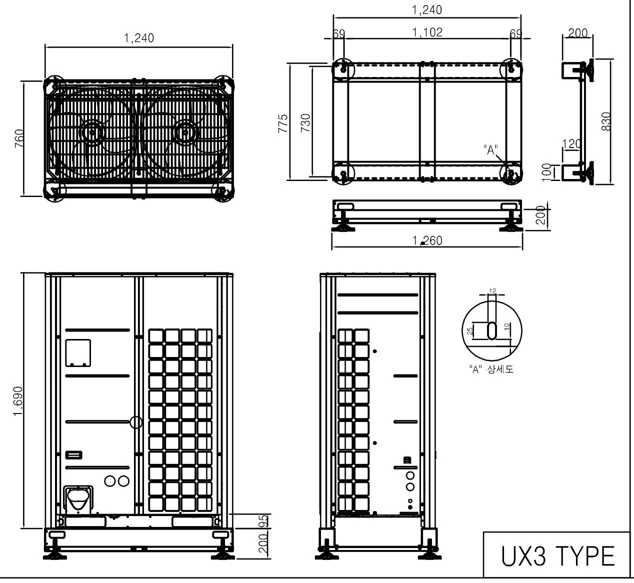

UX3 TYPE

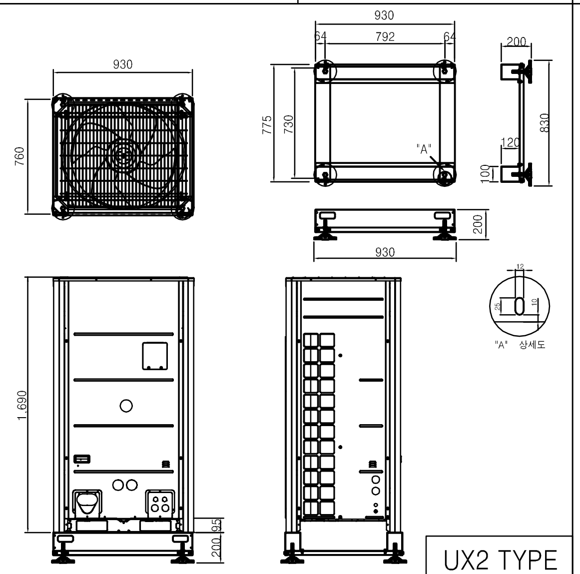

UX2 TYPE

실외기 설치대 상세도

SCALE : 1 / NONE

바른시공법

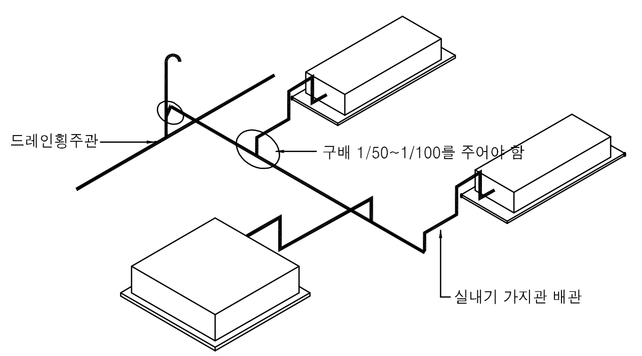

■ 드레인배관 행거 지지간격 (경질염화 비닐관) ■

관 경 (A)	16 이하	20 ~ 40	40 ~ 50	65 ~ 125	150이상
최대간격 (m)	0.75이내	1.0이내	1.2이내	1.5이내	2.0이내

■ 드레인배관 배관경 ■

호칭경 (외경)	25 (32)	30 (38)	40 (48)	50 (60)	65 (76)
실내기 접속 용량 (HP)	8	20	40	60	100

■ NOTE
여러대의 실내기를 동시 설치시의 드레인배관 합류하는공동드레인 배관은
실내기와 드레인 횡주관의 높이(낙차)를 두어야 한다.
드레인배관 - 재질 : PVC
- 관경 : 드레인 관경표 참조
충분한 구배가 어렵거나 실내기 응접치 드레인 배관을 통해
악취 등 유입될 우려가 있는 경우에는 트랩을 설치

드레인배관 시공시 주의사항

SCALE : 1 / NONE

(주) 동 남 기 술 사
대구 수성구 상록로 68-1 TEL:742-1662
한국엔지니어링등록 제E-10-003479호
건축기계설비기술사 95144040008P
채 희 춘 (인)

PROJECT
경북대학교병원
방사선종양학과동
리모델링 설계용역

NOTE

수 정
REVISION

REV.	수정내용	승인

DRAWING TITLE
냉난방 설치 상세도

SCALE
A1 : 1/NONE | A3 : 1/NONE

DATE
2026. 04.

DESIGNED BY

CHECKED BY

APPROVED BY

DRAWING No.
M - 014

SHEET No.

INTER
(주) 인 터 건 축 사 사 무 소
(42162) 대구광역시 수성구 들안로 13길 80
Tel.053) 744. 4588 Fax.070) 8220. 6588
E-mail : ita@intergroup.co.kr

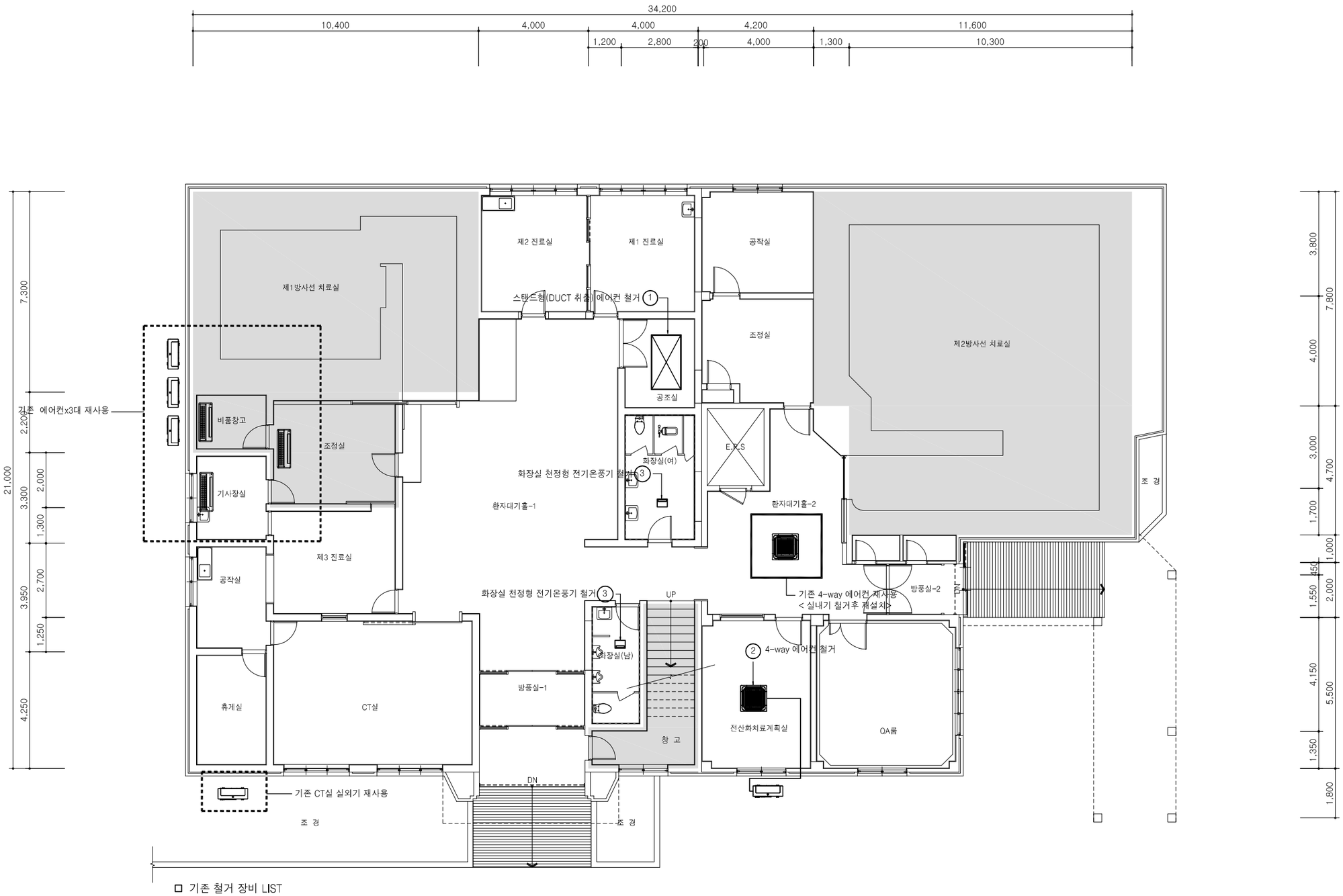

□ 기존 철거 장비 LIST

번호	명 칭	수량	장비용량 또는 규격	비 고
①	스탠드형 냉방기 (덕트 취출형)	1대	냉방능력 : 58,200W 난방능력 : 60,000W	공조실
②	천정형 냉난방기 (4-WAY)	1대	냉방능력 : - 난방능력 : -	전산화치료계획실
③	천정형 전기온풍기	2대	난방능력 : -	남.여 화장실

* 냉난방 실외기 : 발주처 지정장소에 반납 (운반비 포함)
* 냉난방 실내기 , 냉매배관 , 드레인관 , 보온재 : 철거 및 폐기물 처리비 일체 포함 한다.

01
M 30

1층 냉난방기 철거 평면도

A'SCALE = 1 : 75
A'SCALE = 1 : 150

(주) 동 남 기 술 사
대구 수성구 상록로 38-1.TEL:742-1662
한국엔지니어링등록 제E-10-003479호
건축기계설비기술사 95144040008P
채 희 춘 (인)

PROJECT

경북대학교병원
방사선종양학과동
리모델링 설계용역

NOTE

수 정
REVISION

REV.	수정내용	승인

DRAWING TITLE

1층 냉난방기 철거 평면도

SCALE
A1 : 1/75 | A3 : 1/150

DATE
2026. 04.

DESIGNED BY

CHECKED BY

APPROVED BY

DRAWING No.
M - 030

SHEET No.

INTER
(주) 인 터 건 축 사 사 무 소
(42162) 대구광역시 수성구 들안로 13길 80
Tel.053) 744. 4588 Fax.070) 8220. 6588
E-mail : lta@Intergroup.co.kr

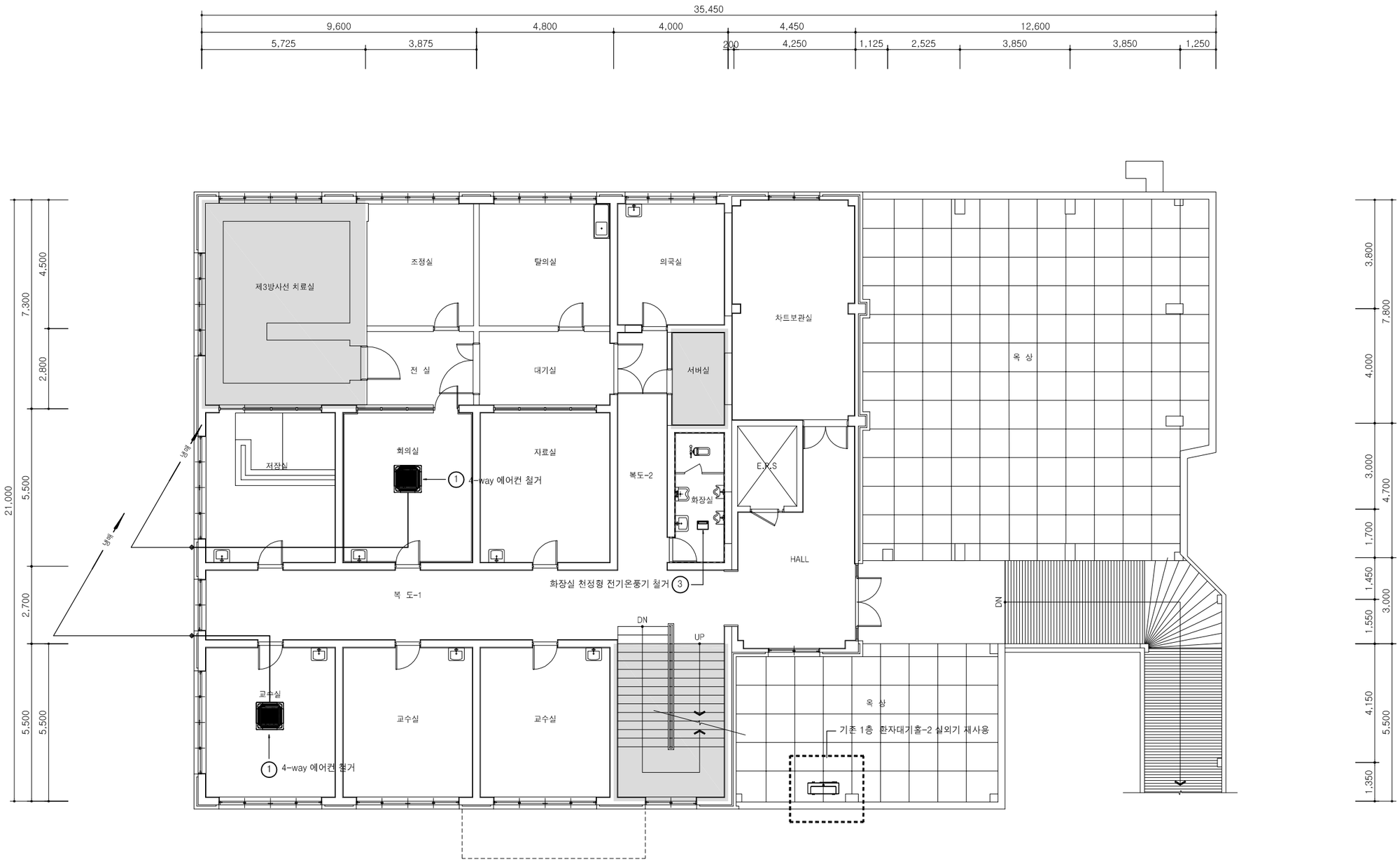

□ 기존 철거 장비 LIST

번호	명 칭	수량	장비용량 또는 규격	비 고
1	천정형 냉난방기 (4-WAY)	2대	냉방능력 : - 난방능력 : -	회의실 교수실
2	천정형 전기온풍기	1대	난방능력 : -	화장실

* 냉난방 실외기 : 발주처 지정장소에 반납 (운반비 포함)
* 냉난방 실내기 , 냉매배관 , 드래인관 , 보온재 : 철거 및 폐기물 처리비 일체 포함 한다.

01 / M 31 — 2층 냉난방기 철거 평면도

A'SCALE = 1 : 75
A'SCALE = 1 : 150

(주) 동 남 기 술 사
대구 수성구 상록로 38-1.TEL:742-1662
한국엔지니어링등록 제E-10-003479호
건축기계설비기술사 95144040008P
채 희 춘 (인)

PROJECT

경북대학교병원
방사선종양학과동
리모델링 설계용역

NOTE

수 정
REVISION

REV.	수정내용	승인

DRAWING TITLE

2층 냉난방기 철거 평면도

SCALE
A1 : 1/75 | A3 : 1/150

DATE
2026. 04.

DESIGNED BY

CHECKED BY

APPROVED BY

DRAWING No.
M - 031

SHEET No.

INTER
(주) 인 터 건 축 사 사 무 소
(42162) 대구광역시 수성구 들안로 13길 80
Tel.053) 744. 4588 Fax.070) 8220. 6588
E-mail : lta@Intergroup.co.kr

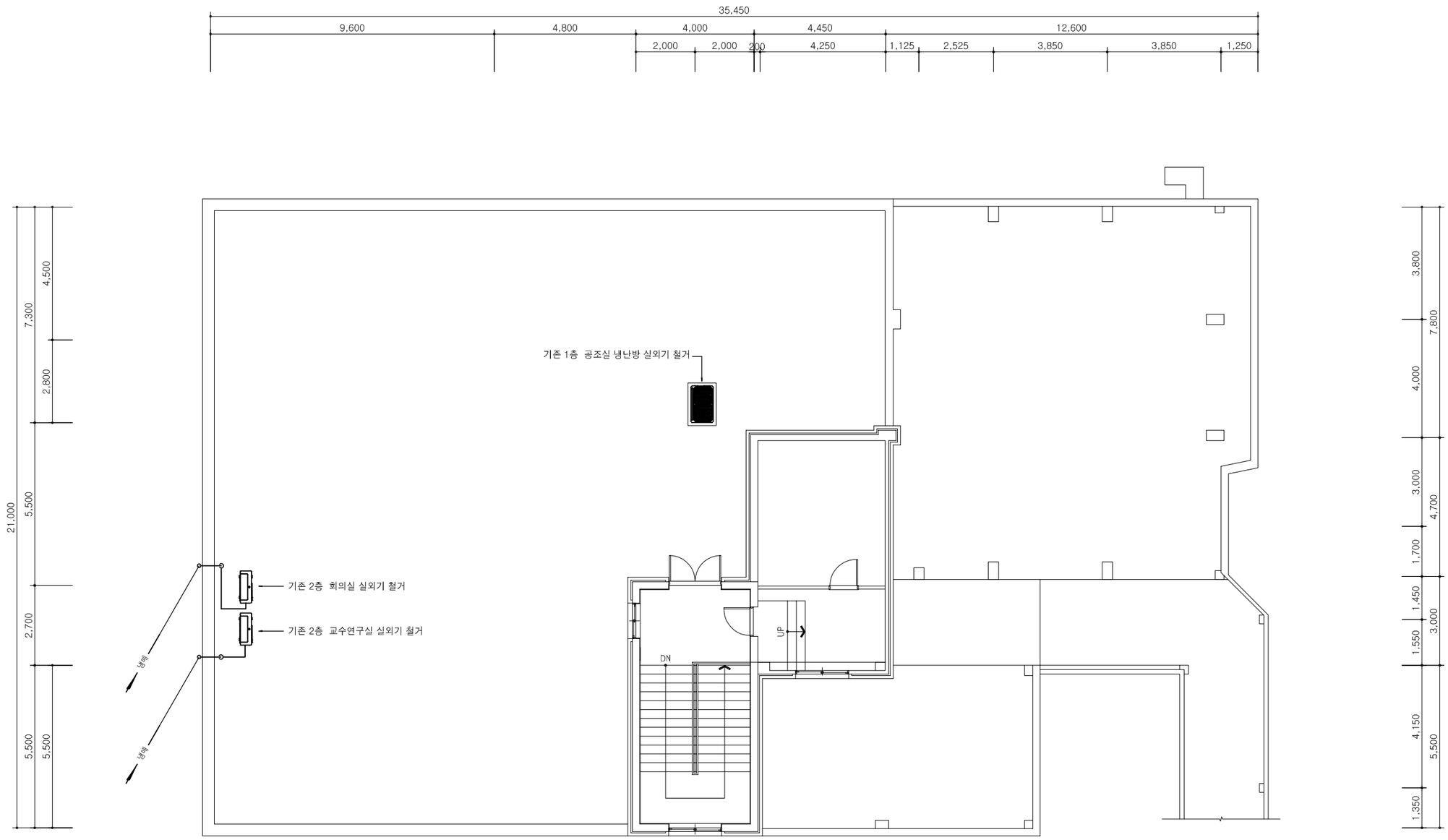

01
M32

지붕층 냉난방기 철거 평면도

A1SCALE = 1 : 75
A3SCALE = 1 : 150

(주) 동 남 기 술 사
대구 수성구 상록로 38-1.TEL:742-1662
한국엔지니어링등록 제E-10-003479호
건축기계설비기술사 95144040008P
채 희 춘 (인)

PROJECT

경북대학교병원
방사선종양학과동
리모델링 설계용역

NOTE

수 정

REVISION

REV.	수정내용	승인

DRAWING TITLE

지붕층 냉난방기 철거 평면도

SCALE

A1 : 1/75 | A3 : 1/150

DATE

2026. 04.

DESIGNED BY

CHECKED BY

APPROVED BY

DRAWING No.

M - 032

SHEET No.

INTER

(주) 인 터 건 축 사 사 무 소
(42162) 대구광역시 수성구 들안로 13길 80
Tel.053) 744. 4588 Fax.070) 8220. 6588
E-mail : lta@Intergroup.co.kr